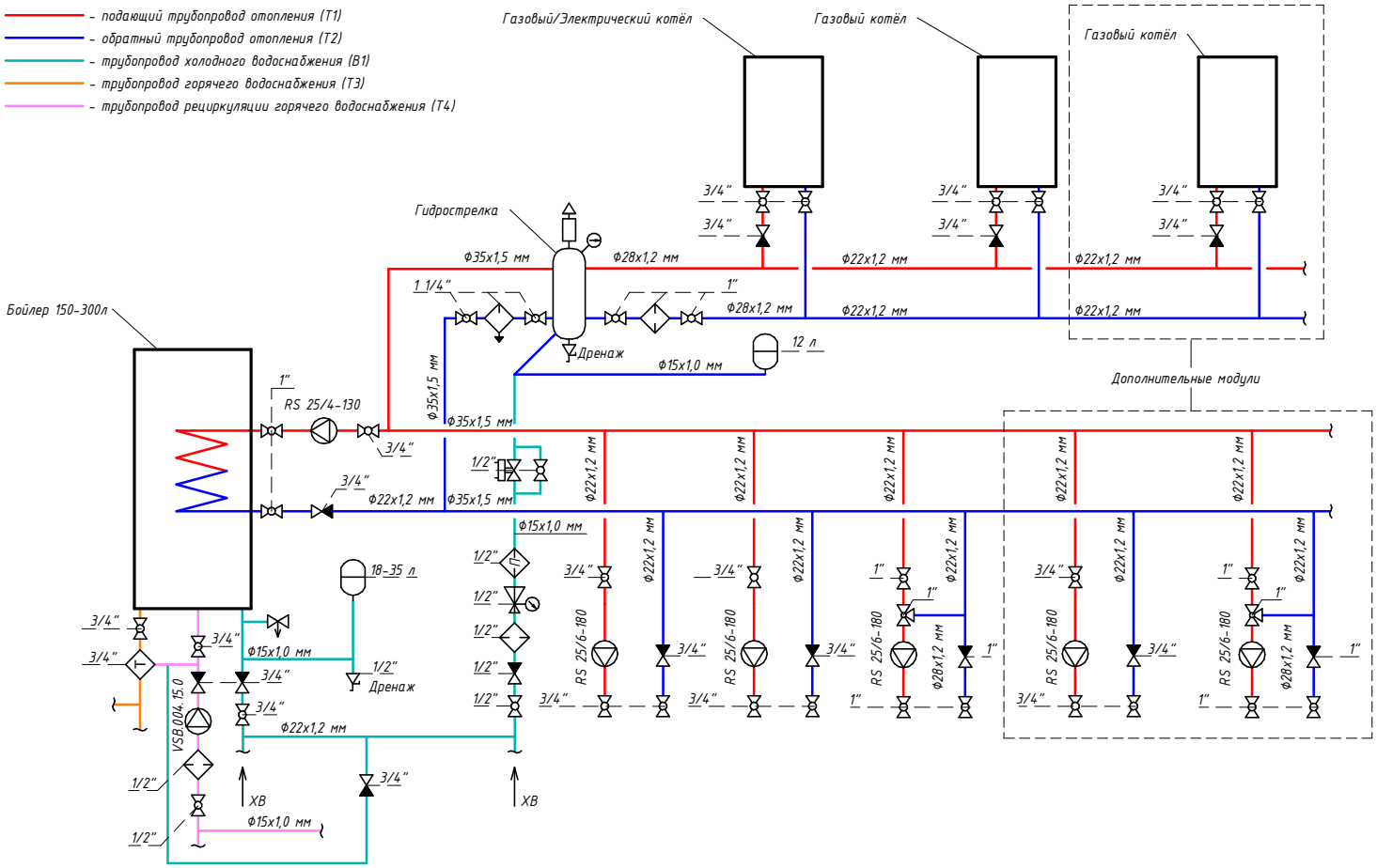

Условные обозначения

	Кран шаровый
	Кран водоразборный
	Клапан предохранительный
	Клапан обратный
	Клапан трехходовой смесительный
	Клапан редукционный
	Клапан электромагнитный
	Клапан термостатический
	Фильтр механической очистки
	Дешламатор
	Воздухоотводчик
	Фильтр полифосфатный
	Насос циркуляционный
	Бак расширительный
	Манометр