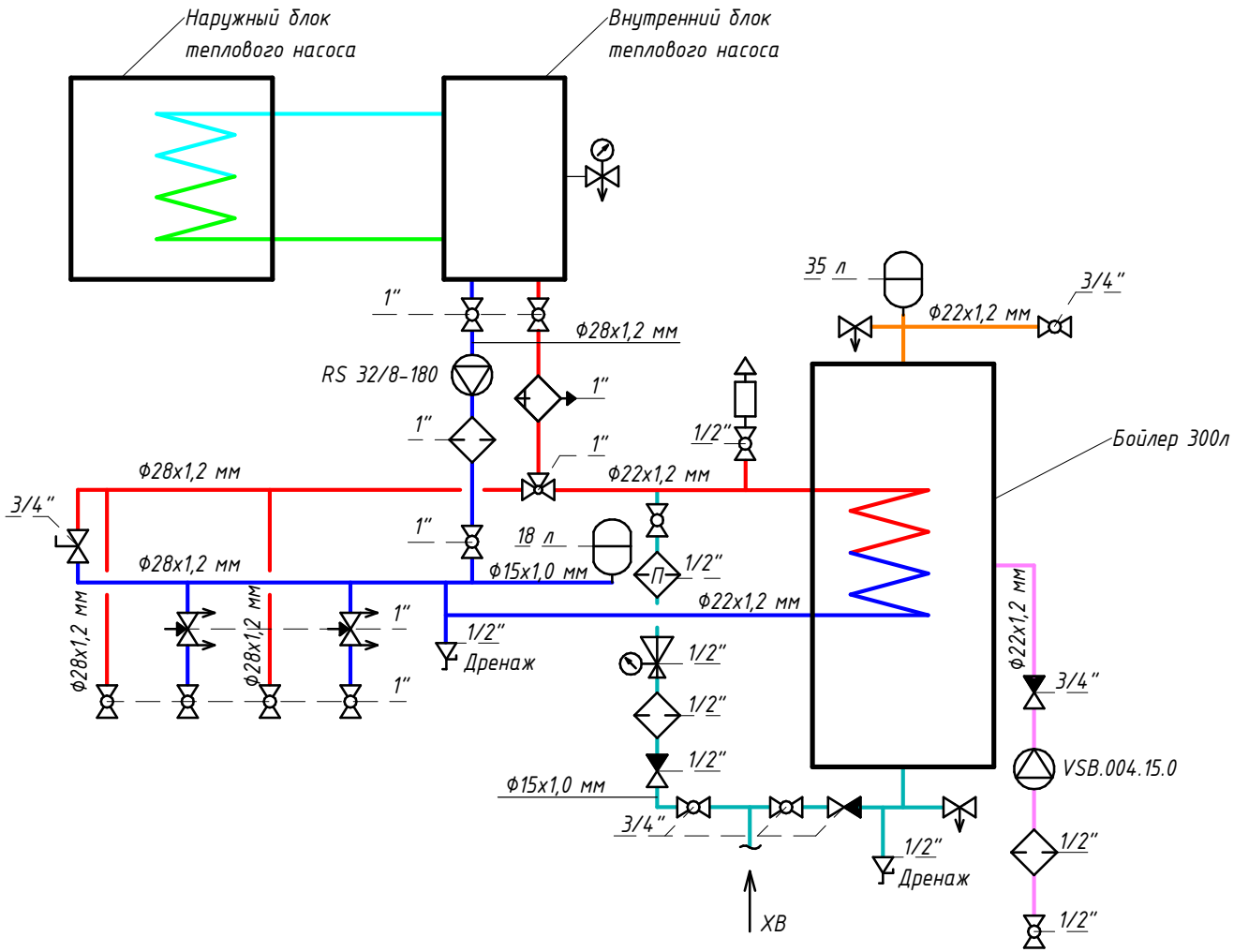

- подающий трубопровод теплового насоса (ТН1)
- обратный трубопровод теплового насоса (ТН2)
- трубопровод холодного водоснабжения (В1)
- трубопровод горячего водоснабжения (Т3)
- трубопровод рециркуляции горячего водоснабжения (Т4)
- фреонопровод жидкой фазы (ФП1)
- фреонопровод газовой фазы (ФП2)

Условные обозначения

	Кран шаровый
	Кран регулирующий
	Кран водоразборный
	Клапан предохранительный
	Клапан обратный
	Клапан трехходовой смесительный
	Клапан редукционный
	Клапан ручной балансировочный
	Фильтр механической очистки
	Воздухоотводчик
	Сепаратор воздуха и шлама
П	Фильтр полифосфатный
	Насос циркуляционный
	Бак расширительный
	Манометр